Pièces de rechange pour Broyeurs

Surfaces de Criblage

14

NUBA Screening Media & NUBA Technical Advice

NUBA
Screening Media
&
NUBA
Technical Advice

Pièces de rechange pour Broyeurs

Pièces de rechange Broyeurs à Mâchoires

NUBA Screening Media distribue des pièces de rechange compatibles avec les marques les plus importantes de broyeurs à mâchoires en garantissant la grande qualité de toutes les pièces. Les pièces de rechange sont totalement interchangeables avec les pièces originales.

Nous disposons d'un important stock de pièces de rechange compatibles avec les broyeurs à mâchoires, qu'il s'agisse de pièces d'usure ou de pièces de rechange des machines et offrons sur tous ces produits la qualité la plus élevée avec la certification ISO 9001.

Nous conservons un stock permanent de pièces compatibles avec les principales marques et modèles, comprenant les mâchoires de concassage, les plaques fusibles, les plaques anti-usure et tout autre matériel fongible. Toutes ces pièces de rechange sont pleinement garanties par NUBA Screening Media.

Les pièces d'usure distribuées par NUBA Screening Media sont fabriquées selon un pourcentage de manganèse de 12-14%Mn, 16-18%Mn et 20-22%Mn avec une teneur en chrome de 2-3%. Dans tous les profils et tailles les plus courants du marché.

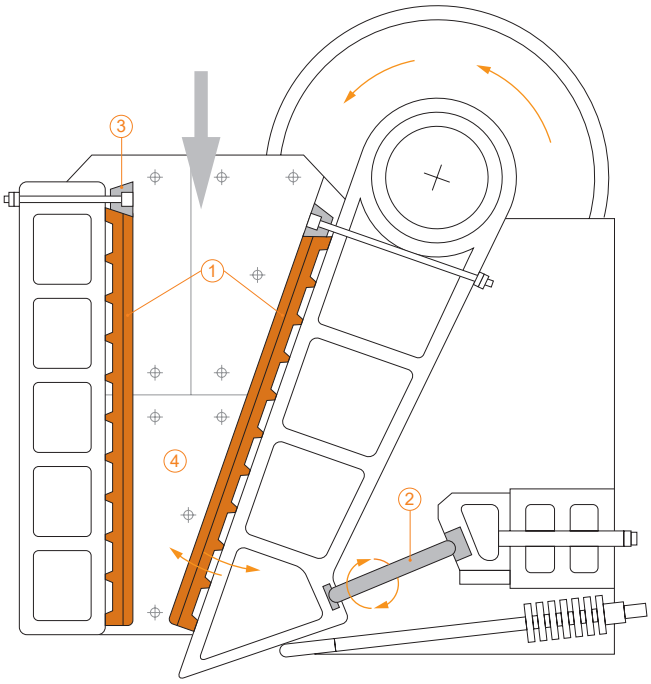

1. Mâchoires fixes et mobiles

2. Plaque de fusible

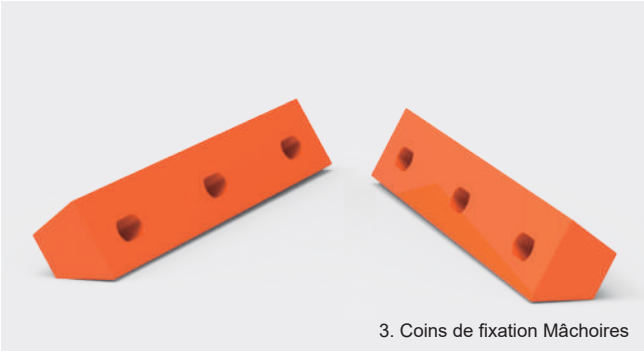

3. Coins de fixation Mâchoires

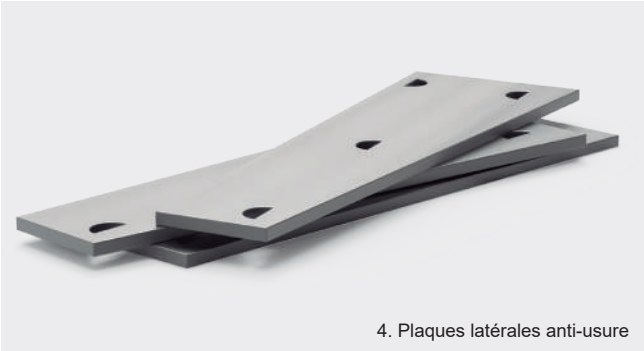

4. Plaques latérales anti-usure

DONNÉES NÉCESSAIRES POUR PASSER VOTRE COMMANDE

- **Références** des pièces qui apparaissent sur la machine.
- **Description** de la pièce.
- **Les quantités** dont vous avez besoin.

Pièces de rechange Broyeurs à Cône

NUBA Screening Media distribue des pièces de rechange compatibles avec les marques les plus importantes de broyeurs à cône en garantissant la grande qualité de toutes les pièces. Les pièces de rechange sont totalement interchangeables avec les pièces originales.

Nous conservons un stock permanent de pièces compatibles avec les principales marques et modèles. Toutes ces pièces de rechange sont pleinement garanties par NUBA Screening Media.

Nous disposons d'un stock permanent de pièces compatibles pour toutes les grandes marques et tous les modèles. Toutes ces pièces de rechange sont entièrement garanties par Nuba Screening Media.

Nous sommes dans la disposition de une large gamme de Manteau y Concaves en 12-14%Mn, 16-18%Mn y 20-22%Mn avec un contenu en chrome de 2-3%. Nous offrons aussi une gamme complete de piéces de rechanges incluent les bagues.

Pour ce type de broyeurs, nous disposons de la résine de scellement de mâchoires **TN-Fix**, plus d'information page 170.

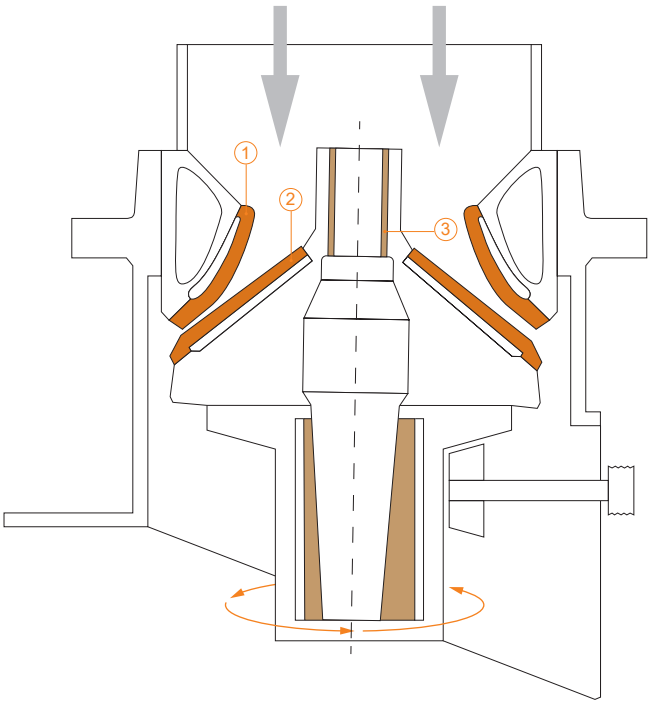

1. Cone (fixe)

2. Manteau (mobile)

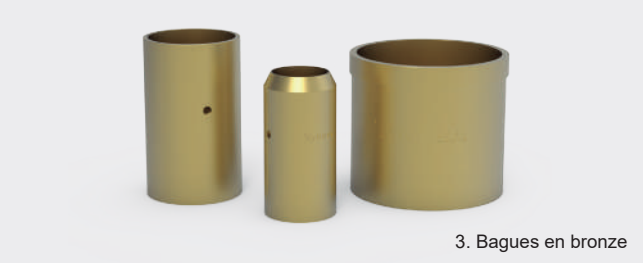
3. Bagues en bronze

DONNÉES NÉCESSAIRES POUR PASSER VOTRE COMMANDE

- **Références** des pièces qui apparaissent sur la machine.
- **Description** de la pièce.
- **Les quantités** dont vous avez besoin.

Pièces de rechange Broyeurs à Impact

NUBA Screening Media distribue des pièces de rechange compatibles avec les marques les plus importantes de broyeurs à impact tout en garantissant la qualité de toutes les pièces. Les pièces de rechange sont totalement interchangeables avec les pièces originales.

Nous disposons d'un important stock de pièces de rechange compatibles avec les broyeurs à impact, qu'il s'agisse de pièces d'usure ou de pièces de rechange des machines. Nous offrons sur tous ces produits la qualité la plus élevée avec la certification ISO 9001.

Nous fournissons les barres de battage, les marteaux, les plaques d'impact et les protections latérales. Alliages utilisés:

- **En Manganèse:** 12-14% Mn, 16-18% Mn et 20-22% Mn avec une teneur en chrome de 2-3%.
- **En Martensitiques:** Pour des conditions de travail à forts impacts (recyclage). Acier tenace et durable (environ le double de celui des aciers au manganèse).
- **En Chrome (Haut et Moyen):** Pour des conditions de travail à forte abrasion. Avec un contenu d'environ 20% Cr pour la version chrome moyen et 28% Cr pour la version chrome haut.

De plus, chacun de ces alliages peuvent êtres combiner avec des **inserts en céramique**, fournissant une résistance supplémentaire dans des conditions d'abrasion extrême.

Toutes ces pièces sont pleinement garanties par Nuba Screening Media

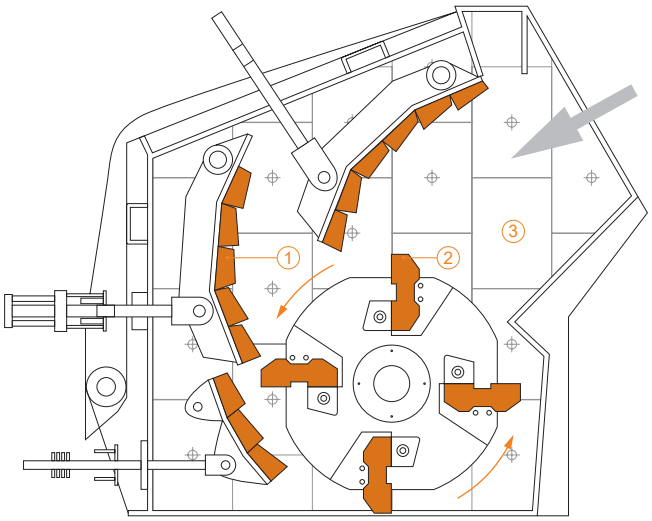

1. Mâchoires de broyage

2. Barres

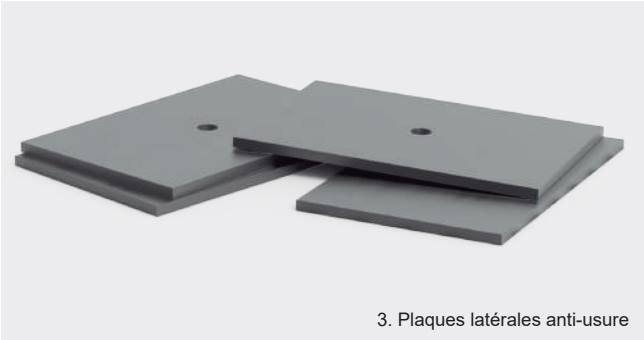

3. Plaques latérales anti-usure

DONNÉES NÉCESSAIRES POUR PASSER VOTRE COMMANDE

- **Références** des pièces qui apparaissent sur la machine.
- **Description** de la pièce.
- **Les quantités** dont vous avez besoin.

Pièces détachées broyeur à marteaux

NUBA Screening Media distribue des pièces de rechange compatibles avec les marques les plus importantes de broyeurs à marteaux tout en garantissant la qualité de toutes les pièces. Les pièces de rechange sont totalement interchangeables avec les pièces originales.

Nous disposons d'un important stock de pièces de rechange compatibles avec les broyeurs à impact, qu'il s'agisse de pièces d'usure ou de pièces de rechange des machines. Nous offrons sur tous ces produits la qualité la plus élevée avec la certification ISO 9001.

Nous fournissons des marteaux, des axes, des plaques de protection latérales et des grilles de criblage. Alliages utilisés:

- **En Manganèse:** 12-14% Mn, 16-18% Mn et 20-22% Mn avec une teneur en chrome de 2-3%.
- **En Martensitiques:** Pour des conditions de travail à forts impacts (recyclage). Acier tenace et durable (environ le double de celui des aciers au manganèse).
- **En Chrome (Haut et Moyen):** Pour des conditions de travail à forte abrasion. Avec un contenu d'environ 20% Cr pour la version chrome moyen et 28% Cr pour la version chrome haut.

De plus, les grilles de criblage sont normalement fournies en aciers HB, de HB400 à HB600.

Toutes ces pièces sont pleinement garanties par Nuba Screening Media.

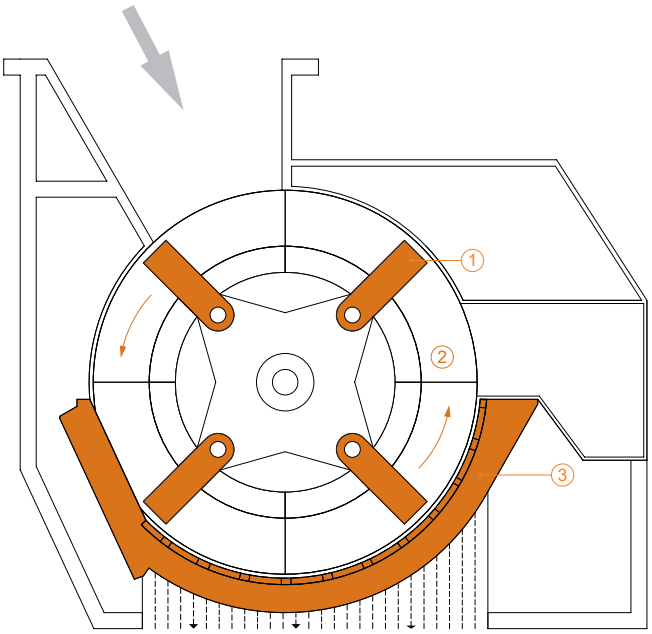

1. Marteaux

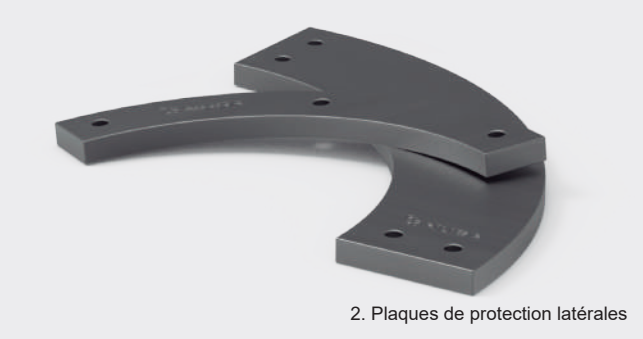
2. Plaques de protection latérales

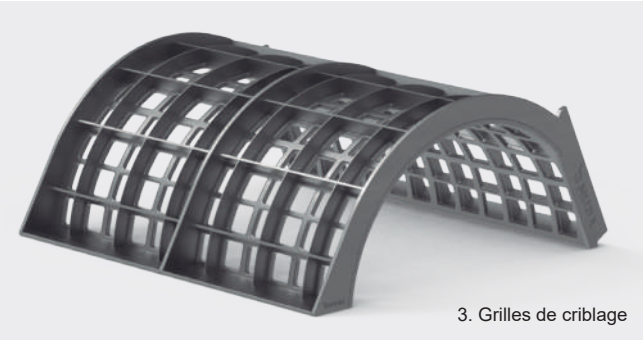
3. Grilles de criblage

DONNÉES NÉCESSAIRES POUR PASSER VOTRE COMMANDE

- **Références** des pièces qui apparaissent sur la machine.
- **Description** de la pièce.
- **Les quantités** dont vous avez besoin.

Composants mécaniques pour broyeurs

NUBA Screening Media distribue des pièces de rechange compatibles avec les marques les plus importantes de broyeurs à impact tout en garantissant la qualité de toutes les pièces. Les pièces de rechange sont totalement interchangeables avec les pièces originales.

La plupart d'entre eux sont fabriqués sur commande et offrent la plus haute des qualités avec la certification ISO 9001.

De plus, nous offrons une gamme complète de pièces de rechange pour toutes les marques et des modèles les plus importants du marché: Bagues, Engrenages, Pignons, Ressorts hélicoïdaux, Doublures de douilles, Ensembles complets de tête, Axe d'arbre principal, secondaire et couronne/pignon.

Toutes ces pièces sont pleinement garanties par Nuba Screening Media

DONNÉES NÉCESSAIRES POUR PASSER VOTRE COMMANDE

- **Références** des pièces qui apparaissent sur la machine.
- **Description** de la pièce.
- **Les quantités** dont vous avez besoin.

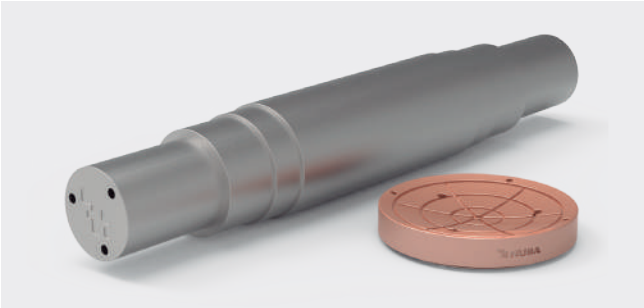

1. Axe d'arbre principal et Doublures de douilles

2. Ressorts hélicoïdaux

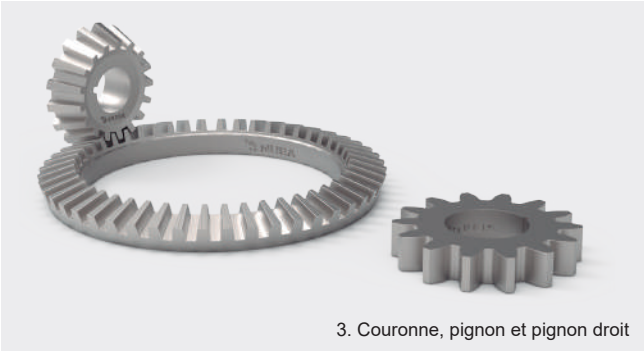

3. Couronne, pignon et pignon droit

Résine TN-FIX

Résine de scellement pour Mâchoires de Broyeurs

Description:

TN-Fix est un mélange de résines synthétiques, durci à température ambiante en ajoutant un composé durcisseur.

Propriétés / Avantages:

- Application facile, rapide et propre.
- Mélange simple ne nécessitant pas d'outils (sac de mélange).
- Application du produit sans salir les outils.
- Bonne fluidité permettant un remplissage complet.
- Sans rétraction ni élargissement.
- Durcissement à température ambiante.

Applications:

Scellement des pièces d'usure pour les broyeurs giratoires.

Présentation / Emballage

- **Kit de 2x10 kg** dans un sceau recyclable contenant les deux composants à mélanger avant utilisation:
  - Base A: Résine dans deux sacs en plastique.
  - Durcisseur B: Deux doses de durcisseur en poudre.
- **Kit de 10 Kg** dans un sceau recyclable contenant:
  - Un kit de 10 Kg et un sac de durcisseur.

Stockage et Distribution

Conserver **TN-Fix** dans son emballage d'origine, non ouvert, dans un endroit fermé, protégé du soleil et des grandes variations de température. Conserver entre 5ºC et 25ºC.
Conservation des propriétés: un an.

Caractéristiques:

Propriétés physiques avant le durcissement:

- Densité à 20ºC: 1,5
- Aspect: liquide jaune

Durcissement du mélange A+B:

Température	5º C	15º C	20º C	30º C
Durcissement initial	90 mn	20 mn	15 mn	5 mn
Durcissement final	5h	2h 30 mn	1h 30 mn	45 mn

Propriétés mécaniques après le durcissement (à 20ºC):

- Résistance à la flexion: 37 MPa
- Résistance à la traction: 78 MPa
- Module de traction: 3820 MPa

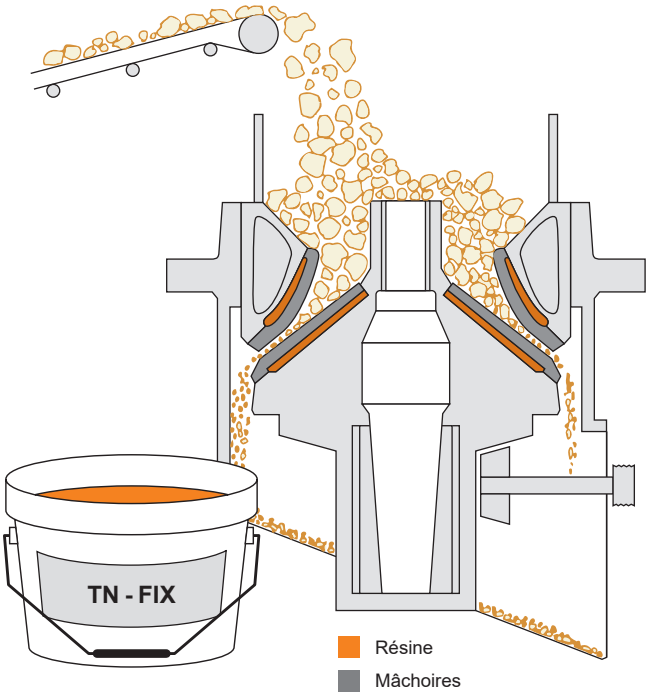

Mode d'emploi

- Les pièces (sur lesquelles le produit sera appliqué) doivent être propres et sèches.
- Pour faciliter le démontage des pièces usées, le support doit être lubrifié avant le montage des pièces neuves.
- Pour des températures inférieures à 10ºC, les pièces doivent être chauffées jusqu'à 30ºC.
- La fluidité élevée de **TN-Fix** permet le remplissage de toute fissure ou orifice. Lorsqu'on ne souhaitera pas remplir certains d'entre eux, ils devront être bouchés avec de l'argile, du plâtre, du mastic, etc.
- Ouvrir le seau, prendre un sac de résine et s'assurer que la résine est homogène en faisant rouler le sac sur le sol pendant quelques minutes.
- Ajouter une dose de durcisseur et mélanger durant 2 ou 3 minutes.
- Verser directement le mélange du sac à l'endroit souhaité.

Hygiène et sécurité:

Base A: Xn Nocif Contient du styrène.

- Inflammable.
- Irritant pour les yeux et la peau.

Durcisseur B: C Corrosif

- Nocif par contact avec la peau et par ingestion.
- Provoque des brûlures.

Pour plus d'informations, contacter notre service technique.

Notes

Notes

Notes

NUBA
Screening Media
&
NUBA
Technical Advice

Catalogue remis à: .....

.....

Entreprise: .....

.....

NUBA
Screening Media
&
NUBA
Technical Advice